Bomba de calor DC Inverter para piscinas
Manual de usuario y de servicio

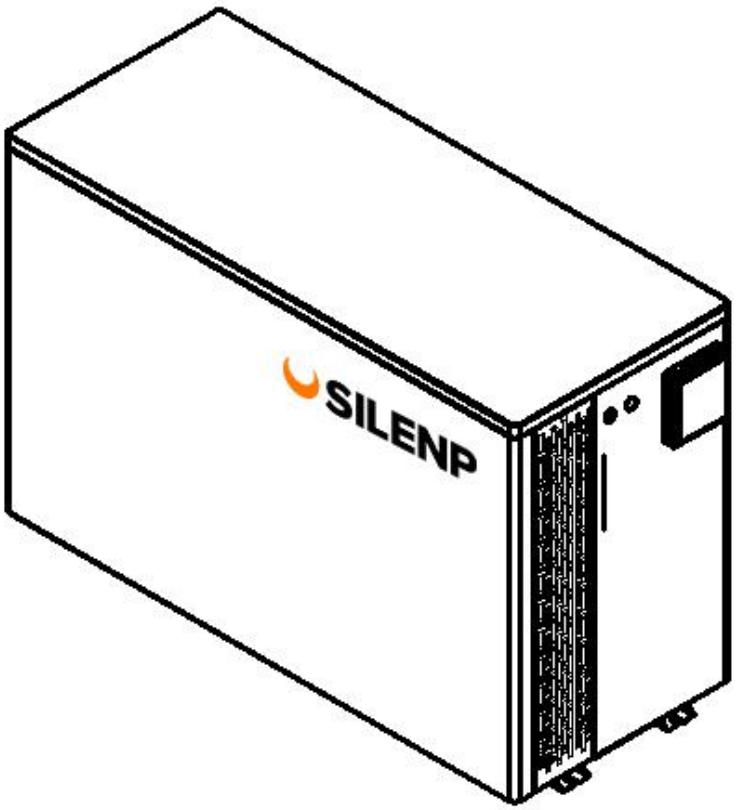

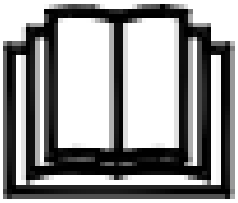

ÍNDICE

1. Especificaciones
2. Dimensión
3. Instalación y conexión
4. Accesorios
5. Cableado eléctrico
6. Funcionamiento del controlador de la pantalla
7. Ajuste de los datos de funcionamiento
8. Solución de problemas
9. Mantenimiento
10. Especificación de la función del controlador WIFI

Gracias por utilizar la bomba de calor para la calefacción de su piscina, ésta calentará el agua de su piscina y mantendrá una temperatura constante cuando la temperatura del aire ambiente esté entre -7 y 43℃

⚠ **ATENCIÓN: Este manual incluye toda la información necesaria sobre el uso y la instalación de su bomba de calor.**
El instalador debe leer el manual y seguir atentamente las instrucciones de puesta en marcha y mantenimiento.
El instalador es responsable de la instalación del producto y debe seguir todas las instrucciones del fabricante y las normas de aplicación.
El fabricante declina toda responsabilidad por los daños causados a las personas, por los errores debidos a la instalación en contra del manual. Cualquier uso que no esté de acuerdo con el origen de su fabricación será considerado como peligroso.

ADVERTENCIA:
No utilice medios para acelerar el proceso de descongelación o para limpiar, que no sean los recomendados por el fabricante.
El aparato debe almacenarse en una habitación sin fuentes de ignición que funcionen continuamente (por ejemplo: llamas abiertas, un aparato de gas en funcionamiento o un calentador eléctrico en funcionamiento).
No perforar ni quemar.
Tenga en cuenta que los refrigerantes pueden no contener olor.
El aparato debe instalarse, funcionar y almacenarse en un cuarto
NOTA El fabricante puede proporcionar otros ejemplos adecuados o puede proporcionar información adicional sobre el olor del refrigerante.

ADVERTENCIA: Vacíe el agua de la bomba de calor siempre durante el invierno o cuando la temperatura ambiente sea inferior a 0℃, de lo contrario el intercambiador de titanio se dañará por estar congelado, en tal caso, se perderá la garantía.

ADVERTENCIA: Por favor, corte siempre el suministro eléctrico si quiere abrir el armario para acceder al interior de la bomba de calor, ya que hay electricidad de alta tensión en el interior.

ADVERTENCIA: Por favor, mantenga el controlador de la pantalla en un área seca, o cierre la cubierta de aislamiento para proteger el controlador de la pantalla de ser dañado por la humedad.

1. Especificaciones

1.1 Datos técnicos

Modelo de producto			SILENP-M-9	SILENP-M-11	SILENP-M-13
Volumen aconsejado piscina (m3) (con cubierta)			15~30	20~40	25~50
Rango temp. ambiente de funcionamiento（℃）			-7 ~43		
Parámetros	calefacción *	Ca. calefacción (kW)	9.0~1.92	11.00~2.10	13.00~2.50
		Cap. calefacción (BTU/h)	25500~6528	32300~7140	37400~8500
		Potencia de entrada (kW)	1.15~0.13	1.46~0.14	1.83~0.17
		COP	6.5~14.8	6.5~15.0	6.0~14.7
		COP al 50% de la cap.	10.50	11.00	11.00
	calefacción **	Cap. calefacción (kW)	5.80~1.42	7.2~1.50	8.5~1.65
		Cap. calefacción (BTU/h)	19720~4828	24480~5100	28900~5610
		Potencia de entrada (kW)	1.15~0.20	1.43~0.21	1.77~0.23
		COP	5.0~7.1	5.0~7.2	4.8~7.2
		COP al 50% de la cap.	6.50	6.50	6.50
	Corriente nominal (A)		4.8	6.3	8.0
	Corriente mínima del fusible (A)		10	12	15
	Flujo de agua aconsejado（m³/H）		2~4	2~4	3~5
	Grado IP (Nivel de protección)		IPX4	IPX4	IPX4
	Índice de antichoque eléctrico		I	I	I
	Ruido	Ruido (dB(A)) (1m)	38~48	38~48	40~50
		Presión sonora del 50% de la capacidad a 1m dB(A)	40	40	41
		Presión sonora a 10m dB(A)	18~25	18~25	19~26
	Peso neto/peso bruto (kg)		62/70	62/70	64/72
	Diámetro del tubo (mm)		φ50		
Configuración estándar	Placa de metal		Carcasa metálica		
	Tamaño del cuerpo (ancho*profundo*alto) mm		975*402*625		
	Compresor		Panasonic		
	Consumo de refrigerante（g）		R32/350g	R32/440g	R32/450g
	Alimentación eléctrica		220V/1p/ 50Hz/60HZ		
	Condensador		Titanio en PVC		
	Controlador		Sistema único（Emerson chip）		
	Línea alimentación cone9ctada unidad		3*1.5mm²	3*1.5mm²	3*2.5mm²

Nota: **Calefacción***: condiciones de trabajo, temperatura del agua de entrada 26℃, temperatura del agua de salida 28℃, temperatura de bulbo seco 27℃.Humedad 80%.

Calefacción:** condiciones de trabajo, temperatura del agua de entrada 26℃, temperatura del agua de salida 28℃, temperatura de bulbo seco 15℃.Humedad 70%.

Modelo del producto			SILENP-M-16	SILENP-M-20	SILENP-M-24
Volumen aconsejado piscina (m3) (con cubierta)			30~60	40~75	55~100
Rango temp. ambiente de funcionamiento（℃）			-7 ~43		
Parámetros	calefacción *	Ca. calefacción (kW)	16.00~3.15	20.00~3.75	24.00~4.00
		Cap. calefacción (BTU/h)	47600~10710	57800~13090	68000~13600
		Potencia de entrada (kW)	2.15~0.21	2.62~0.25	3.33~0.27
		COP	6.5~15.0	6.5~15.0	6.0~14.8
		COP al 50% de la cap.	10.50	11.00	11.00
	calefacción **	Cap. calefacción (kW)	10.7~2.40	13.0~2.65	15.6~2.85
		Cap. calefacción (BTU/h)	36380~8160	44200~9010	53040~9690
		Potencia de entrada (kW)	2.12~0.34	5.0~7.4	3.25~0.40
		COP	5.0~7.1	4.56-7.19	4.8~7.0
		COP al 50% de la cap.	6.50	6.50	6.50
	Corriente nominal (A)		9.3	11.4	14.5
	Corriente mínima del fusible (A)		20	22	30
	Flujo de agua aconsejado（m³/H）		4~6	6~9	8~10
	Grado IP (Nivel de protección)		IPX4	IPX4	IPX4
	Índice de antichoque eléctrico		I	I	I
	Ruido	Ruido (dB(A)) (1m)	42~51	43~52	43~53
		Presión sonora del 50% de la capacidad a 1m dB(A)	43	44	44
		Presión sonora a 10m dB(A)	22~27	23~30	24~31
	Peso neto/peso bruto (kg)		77/87	81/91	81/91
	Diámetro del tubo (mm)		φ50		
Configuración estándar	Placa de metal		Carcasa metálica		
	Tamaño del cuerpo (ancho*profundo*alto) mm		975*402*625	1098*503*749	
	Compresor		Panasonic		
	Consumo de refrigerante（g）		R32/550g	R32/750g	R32/800g
	Alimentación eléctrica		220V/1p/ 50Hz/60HZ		
	Condensador		Titanio en PVC		
	Controlador		Sistema único（Emerson chip）		
	Línea alimentación cone9ctada unidad		3*2.5mm²	3*4.0mm²	3*6.0mm²

Nota:

Calefacción*: condiciones de trabajo, temperatura del agua de entrada 26℃, temperatura del agua de salida 28℃, temperatura de bulbo seco 26℃.Humedad 80%.

Calefacción:** condiciones de trabajo, temperatura del agua de entrada 26℃, temperatura del agua de salida 28℃, temperatura de bulbo seco 15℃.Humedad 70%.

* Los datos anteriores están sujetos a modificaciones sin previo aviso.

2. Dimensiones

2.1 Unidad mm

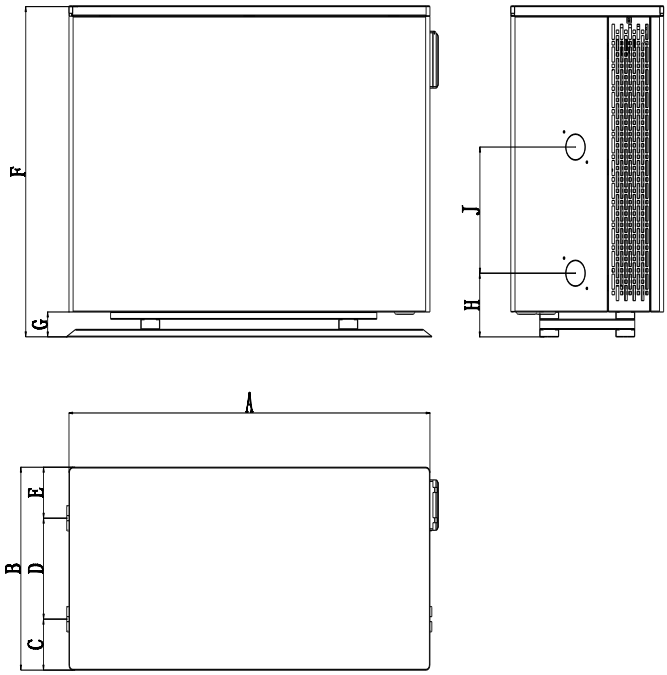

Modelo	**SILENP-M-9/11/13/16**	**SILENP-M-20/24**
A	949	1073
B	402	503
C	101	121.5
D	200	250
E	101	131.5
F	656	774
G	50	50
H	126.2	126.2
J	250	300

2.2 Despiece

SILENP-M-9

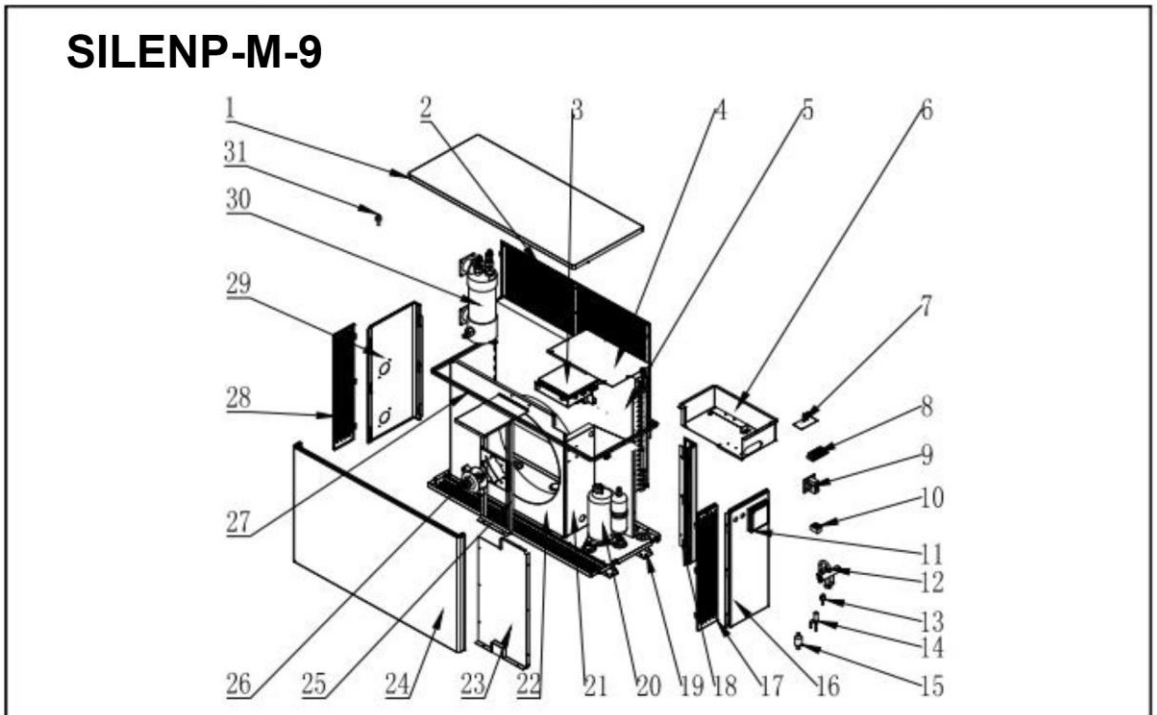

N0	Piezas de recambio	Código	N0	Piezas de recambio	Código
1	panel superior	PT-020944064-12	21	Tabique medio	PT020944064-06
2	red trasera	PT020944064-13	22	Deflector de aire	PT020944064-04
3	convertidor de frecuencia	DR-D300300-02	23	Placa de sellado frontal	PT020944064-05
4	cubierta de la caja eléctrica	PT02094464-16	24	Panel frontal	PT020944064-07
5	intercambiador calor de aletas	ZC-01046221-00	25	soporte del motor	PT020944064-02-00
6	caja de control eléctrico	PT020944064-11	26	motor	DR-F00810040-00
7	panel de control principal	DR-D00201630-10	27	Marco superior	PT020944064-10
8	bloque de terminales	DT-J04061501-03	28	Placa de pantalla izquierda	PT020944064-03
9	reactancia	DR-B0030090-11	29	Placa lateral izquierda	PT020944064-08
10	Bloque de terminales común	DT-J13044501-02	30	Intercambiador de titanio	ZE-0052201PT-QT
11	controlador de cables	DR-D00500800-10	31	Presostato de baja presión	DR-Y00015032-01
12	Válvula de 4 vías	ZF-SD00029CH-01			
13	Presostato de alta presión	DR-Y01420360-01			
14	válvula expansión electrónica	ZF-DZ00005SH-01			
15	filtro	ZG-0042S0302-00			
16	Placa lateral derecha	PT020944064-09			
17	Placa de pantalla derecha	PT020944064-03			
18	Columna derecha	PT020944064-17			
19	chasis	PT020944064-00			
20	compresor	ZY-D138ZF21-03			

SILENP-M-11

SILENP-M-11

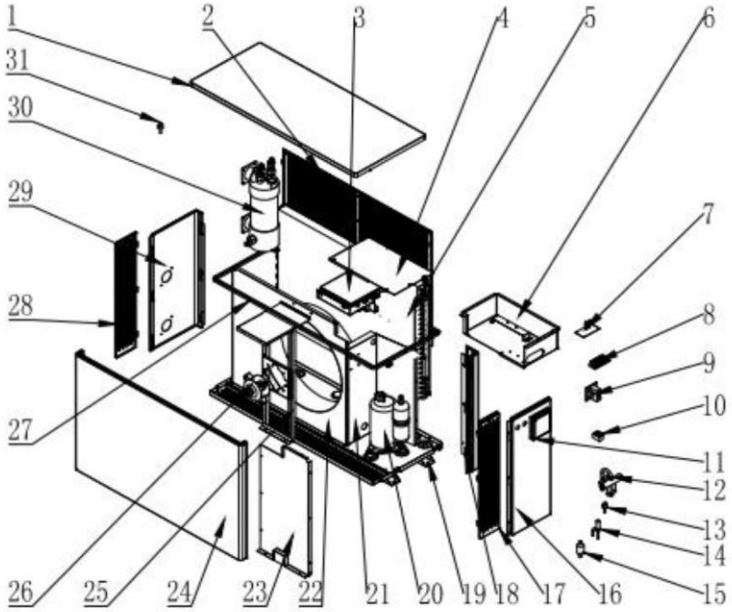

N0	Piezas de recambio	Código	N0	Piezas de recambio	Código
1	panel superior	PT-020944064-12	21	Tabique medio	PT020944064-06
2	red trasera	PT020944064-13	22	Deflector de aire	PT020944064-04
3	convertidor de frecuencia	DR-D300300-02	23	Placa de sellado frontal	PT020944064-05
4	cubierta de la caja eléctrica	PT02094464-16	24	Panel frontal	PT020944064-07
5	intercambiador calor de aletas	ZC-01046221-00	25	soporte del motor	PT020944064-02-00
6	caja de control eléctrico	PT020944064-11	26	motor	DR-F00810040-00
7	panel de control principal	DR-D00201630-10	27	Marco superior	PT020944064-10
8	bloque de terminales	DT-J04061501-03	28	Placa de pantalla izquierda	PT020944064-03
9	reactancia	DR-B0030090-11	29	Placa lateral izquierda	PT020944064-08
10	Bloque de terminales común	DT-J13044501-02	30	Intercambiador de titanio	ZE-0052201PT-QT
11	controlador de cables	DR-D00500800-10	31	Presostato de baja presión	DR-Y00015032-01
12	Válvula de 4 vías	ZF-SD00029CH-01			
13	Presostato de alta presión	DR-Y01420360-01			
14	válvula expansión electrónica	ZF-DZ00005SH-01			
15	filtro	ZG-0042S0302-00			
16	Placa lateral derecha	PT020944064-09			
17	Placa de pantalla derecha	PT020944064-03			
18	Columna derecha	PT020944064-17			
19	chasis	PT020944064-00			
20	compresor	ZY-D138ZF21-03			

SILENP-M-13

SILENP-M-13

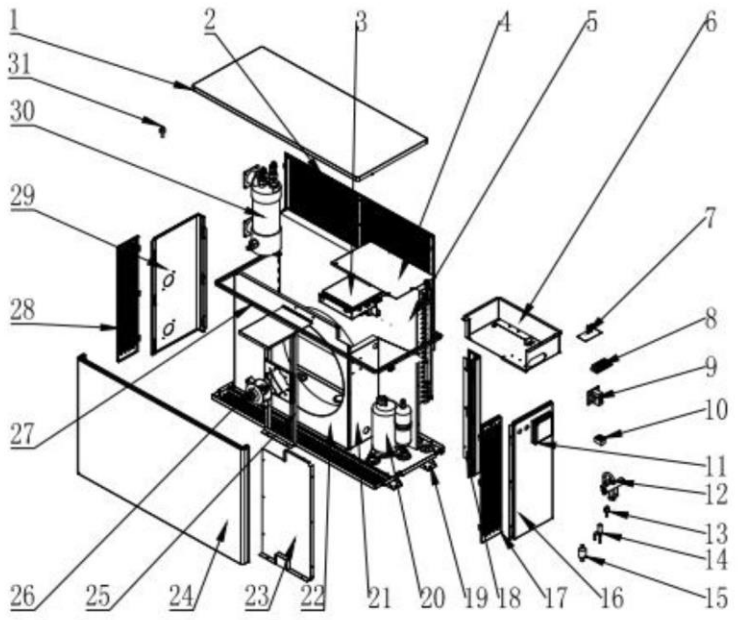

N0	Piezas de recambio	Código	N0	Piezas de recambio	Código
1	panel superior	PT-020944064-12	21	Tabique medio	PT020944064-06
2	red trasera	PT020944064-13	22	Deflector de aire	PT020944064-04
3	convertidor de frecuencia	DR-D300300-02	23	Placa de sellado frontal	PT020944064-05
4	cubierta de la caja eléctrica	PT02094464-16	24	Panel frontal	PT020944064-07
5	intercambiador calor de aletas	ZC-01046221-00	25	soporte del motor	PT020944064-02-00
6	caja de control eléctrico	PT020944064-11	26	motor	DR-F00810040-00
7	panel de control principal	DR-D00201630-10	27	Marco superior	PT020944064-10
8	bloque de terminales	DT-J04061501-03	28	Placa de pantalla izquierda	PT020944064-03
9	reactancia	DR-B0030090-11	29	Placa lateral izquierda	PT020944064-08
10	Bloque de terminales común	DT-J13044501-02	30	Intercambiador de titanio	ZE-0052201PT-QT
11	controlador de cables	DR-D00500800-10	31	Presostato de baja presión	DR-Y00015032-01
12	Válvula de 4 vías	ZF-SD00029CH-01			
13	Presostato de alta presión	DR-Y01420360-01			
14	válvula expansión electrónica	ZF-DZ00005SH-01			
15	filtro	ZG-0042S0302-00			
16	Placa lateral derecha	PT020944064-09			
17	Placa de pantalla derecha	PT020944064-03			
18	Columna derecha	PT020944064-17			
19	chasis	PT020944064-00			
20	compresor	ZY-D138ZF21-03			

SILENP-M-16

SILENP-M-16

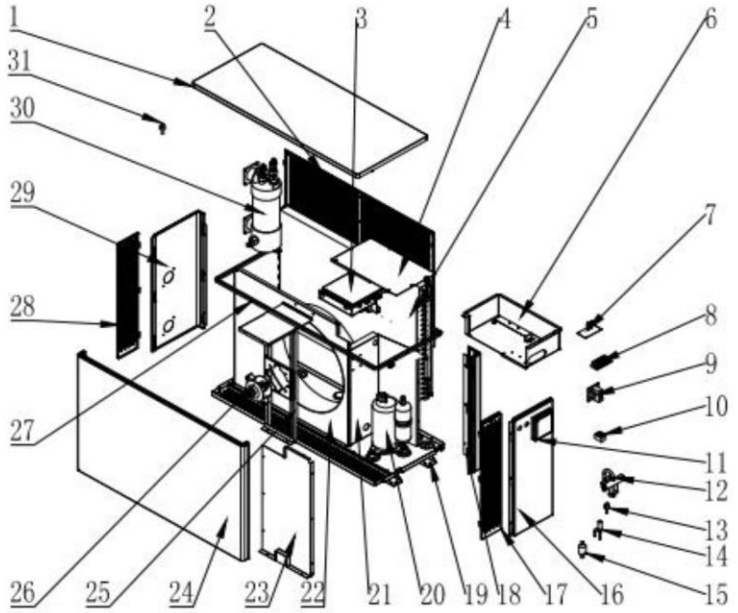

N0	Piezas de recambio	Código	N0	Piezas de recambio	Código
1	panel superior	PT-020944064-12	21	Tabique medio	PT020944064-06
2	red trasera	PT020944064-13	22	Deflector de aire	PT020944064-04
3	convertidor de frecuencia	DR-D300300-02	23	Placa de sellado frontal	PT020944064-05
4	cubierta de la caja eléctrica	PT02094464-16	24	Panel frontal	PT020944064-07
5	intercambiador calor de aletas	ZC-01046221-00	25	soporte del motor	PT020944064-02-00
6	caja de control eléctrico	PT020944064-11	26	motor	DR-F00810040-00
7	panel de control principal	DR-D00201630-10	27	Marco superior	PT020944064-10
8	bloque de terminales	DT-J04061501-03	28	Placa de pantalla izquierda	PT020944064-03
9	reactancia	DR-B0030090-11	29	Placa lateral izquierda	PT020944064-08
10	Bloque de terminales común	DT-J13044501-02	30	Intercambiador de titanio	ZE-0052201PT-QT
11	controlador de cables	DR-D00500800-10	31	Presostato de baja presión	DR-Y00015032-01
12	Válvula de 4 vías	ZF-SD00029CH-01			
13	Presostato de alta presión	DR-Y01420360-01			
14	válvula expansión electrónica	ZF-DZ00005SH-01			
15	filtro	ZG-0042S0302-00			
16	Placa lateral derecha	PT020944064-09			
17	Placa de pantalla derecha	PT020944064-03			
18	Columna derecha	PT020944064-17			
19	chasis	PT020944064-00			
20	compresor	ZY-D138ZF21-03			

SILENP-M-20

SILENP-M-20

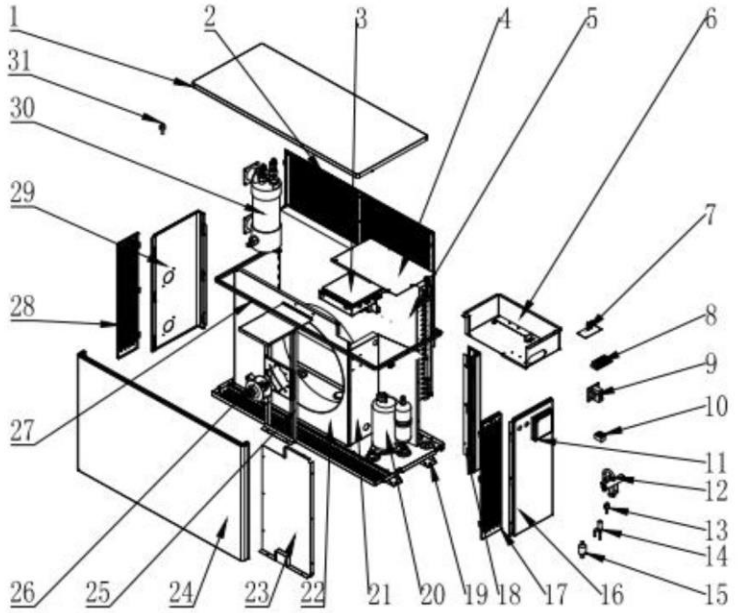

N0	Piezas de recambio	Código	N0	Piezas de recambio	Código
1	panel superior	PT-020944064-12	21	Tabique medio	PT020944064-06
2	red trasera	PT020944064-13	22	Deflector de aire	PT020944064-04
3	convertidor de frecuencia	DR-D300300-02	23	Placa de sellado frontal	PT020944064-05
4	cubierta de la caja eléctrica	PT02094464-16	24	Panel frontal	PT020944064-07
5	intercambiador calor de aletas	ZC-01046221-00	25	soporte del motor	PT020944064-02-00
6	caja de control eléctrico	PT020944064-11	26	motor	DR-F00810040-00
7	panel de control principal	DR-D00201630-10	27	Marco superior	PT020944064-10
8	bloque de terminales	DT-J04061501-03	28	Placa de pantalla izquierda	PT020944064-03
9	reactancia	DR-B0030090-11	29	Placa lateral izquierda	PT020944064-08
10	Bloque de terminales común	DT-J13044501-02	30	Intercambiador de titanio	ZE-0052201PT-QT
11	controlador de cables	DR-D00500800-10	31	Presostato de baja presión	DR-Y00015032-01
12	Válvula de 4 vías	ZF-SD00029CH-01			
13	Presostato de alta presión	DR-Y01420360-01			
14	válvula expansión electrónica	ZF-DZ00005SH-01			
15	filtro	ZG-0042S0302-00			
16	Placa lateral derecha	PT020944064-09			
17	Placa de pantalla derecha	PT020944064-03			
18	Columna derecha	PT020944064-17			
19	chasis	PT020944064-00			
20	compresor	ZY-D138ZF21-03			

SILENP-M-24

SILENP-M-24

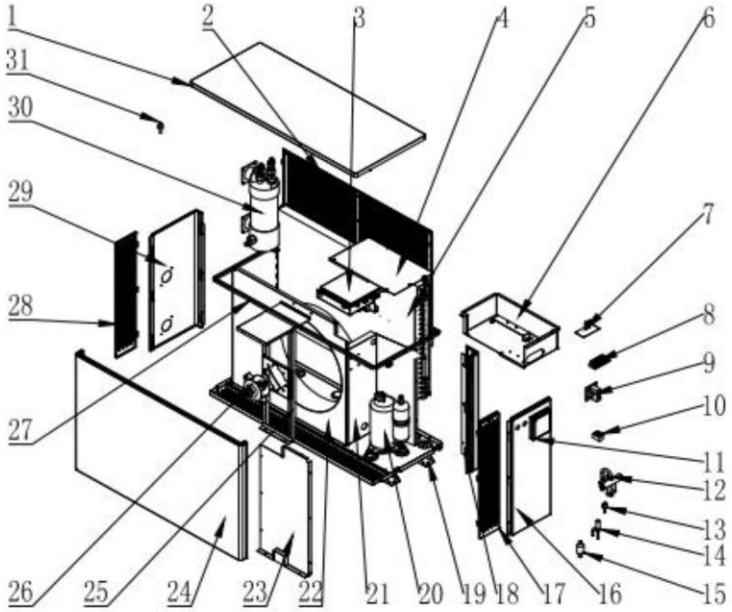

N0	Piezas de recambio	Código	N0	Piezas de recambio	Código
1	panel superior	PT-020944064-12	21	Tabique medio	PT020944064-06
2	red trasera	PT020944064-13	22	Deflector de aire	PT020944064-04
3	convertidor de frecuencia	DR-D300300-02	23	Placa de sellado frontal	PT020944064-05
4	cubierta de la caja eléctrica	PT02094464-16	24	Panel frontal	PT020944064-07
5	intercambiador calor de aletas	ZC-01046221-00	25	soporte del motor	PT020944064-02-00
6	caja de control eléctrico	PT020944064-11	26	motor	DR-F00810040-00
7	panel de control principal	DR-D00201630-10	27	Marco superior	PT020944064-10
8	bloque de terminales	DT-J04061501-03	28	Placa de pantalla izquierda	PT020944064-03
9	reactancia	DR-B0030090-11	29	Placa lateral izquierda	PT020944064-08
10	Bloque de terminales común	DT-J13044501-02	30	Intercambiador de titanio	ZE-0052201PT-QT
11	controlador de cables	DR-D00500800-10	31	Presostato de baja presión	DR-Y00015032-01
12	Válvula de 4 vías	ZF-SD00029CH-01			
13	Presostato de alta presión	DR-Y01420360-01			
14	válvula expansión electrónica	ZF-DZ00005SH-01			
15	filtro	ZG-0042S0302-00			
16	Placa lateral derecha	PT020944064-09			
17	Placa de pantalla derecha	PT020944064-03			
18	Columna derecha	PT020944064-17			
19	chasis	PT020944064-00			
20	compresor	ZY-D138ZF21-03			

3. Instalación y conexión

3.1 Notas

La fábrica sólo suministra la bomba de calor. Todos los demás componentes, incluido el bypass si es necesario, deben ser suministrados por el usuario o el instalador.

Atención:
Tenga en cuenta las siguientes normas al instalar la bomba de calor:

1. Cualquier adición de productos químicos debe realizarse en las tuberías situadas a continuación de la bomba de calor.
2. Instale un bypass si el caudal de agua de la bomba de la piscina es superior en más de un 20% al caudal admisible a través del intercambiador de calor de la bomba de calor.
3. Instale la bomba de calor por encima del nivel del agua de la piscina.
4. Coloque siempre la bomba de calor sobre una base sólida y utilice los soportes de goma incluidos para evitar vibraciones y ruidos.
5. Mantenga siempre la bomba de calor en posición vertical. Si la unidad se ha sujetado en ángulo, espere al menos 24 horas antes de poner en marcha la bomba de calor.

3.2 Ubicación de la bomba de calor

La unidad funcionará correctamente en cualquier ubicación deseada siempre que estén presentes los tres elementos siguientes:

1. Aire fresco – 2. Electricidad – 3. Filtros de piscina

La unidad puede instalarse prácticamente en **cualquier ubicación** exterior siempre que se mantengan las distancias mínimas especificadas con respecto a otros objetos (véase el dibujo siguiente). Consulte a su instalador para la instalación con una piscina interior. La instalación en un lugar con viento no presenta ningún problema, a diferencia de lo que ocurre con un calentador de gas (incluyendo problemas con la llama piloto).

ATENCIÓN: No instale nunca la unidad en una habitación cerrada con un volumen de aire limitado en la que el aire expulsado de la unidad vaya a ser reutilizado, o cerca de arbustos que puedan bloquear la entrada de aire. Tales ubicaciones perjudican el suministro continuo de aire fresco, lo que resulta en una reducción de la eficiencia y posiblemente impide una salida de calor suficiente.
Consulte el dibujo siguiente para conocer las dimensiones mínimas.

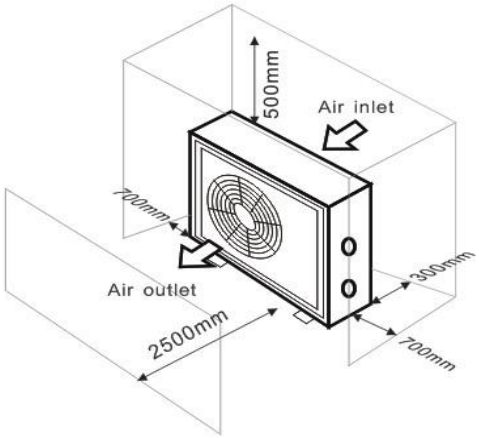

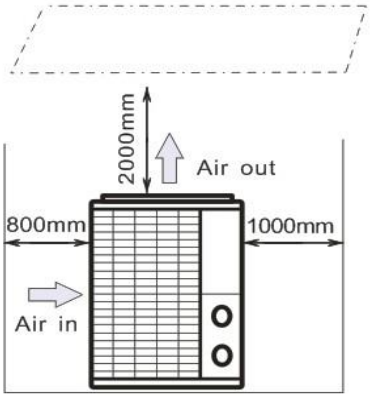

3.3 Distancia a la piscina

La bomba de calor se instala normalmente en una zona perimetral de 7,5 m de la piscina. Cuanto mayor sea la distancia a la piscina, mayor será la pérdida de calor en las tuberías. Como las tuberías son en su mayoría subterráneas, la pérdida de calor es baja para distancias de hasta 30 m (15 m desde y hasta la bomba; 30 m en total), a menos que el suelo esté húmedo o el nivel de las aguas subterráneas sea elevado. Una estimación aproximada de la pérdida de calor por 30 m es de 0,6 kWh (2.000 BTU) por cada 5 ºC de diferencia entre la temperatura del agua de la piscina y la temperatura del suelo que rodea la tubería. Esto aumenta el tiempo de funcionamiento entre un 3% y un 5%.

3.4 Instalación de la válvula de retención

Nota: Si se utilizan equipos de dosificación automática de cloro y acidez (pH), es imprescindible proteger la bomba de calor contra concentraciones químicas excesivamente altas que pueden corroer el intercambiador de calor. Por ello, estos equipos deben instalarse siempre en las tuberías de la parte inferior de la bomba de calor y se recomienda instalar una válvula de retención para evitar el flujo inverso en ausencia de circulación del agua.
La garantía no cubre los daños causados a la bomba de calor por el incumplimiento de estas instrucciones.

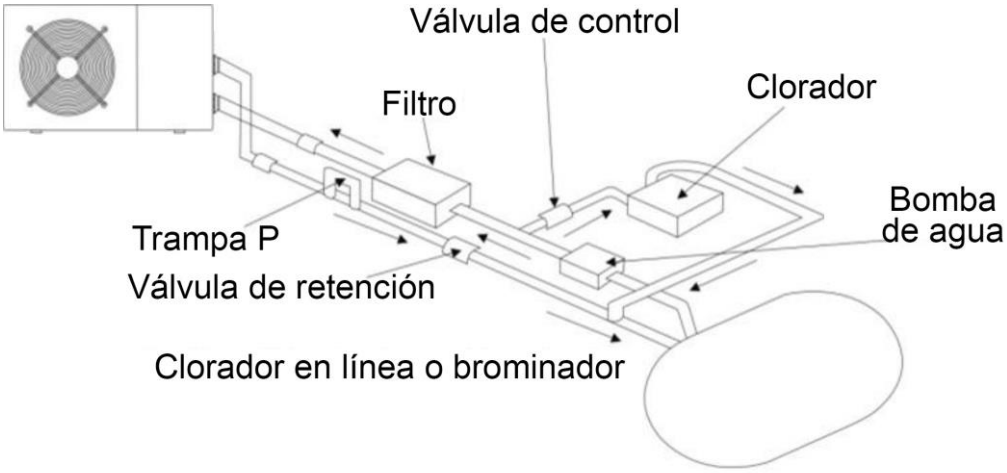

3.5 Disposición típica

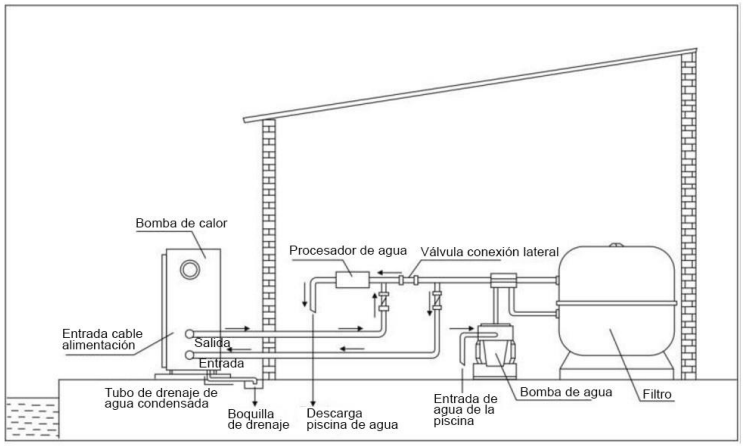

Nota: Esta disposición es sólo un ejemplo ilustrativo.

3.6 Ajuste del bypass

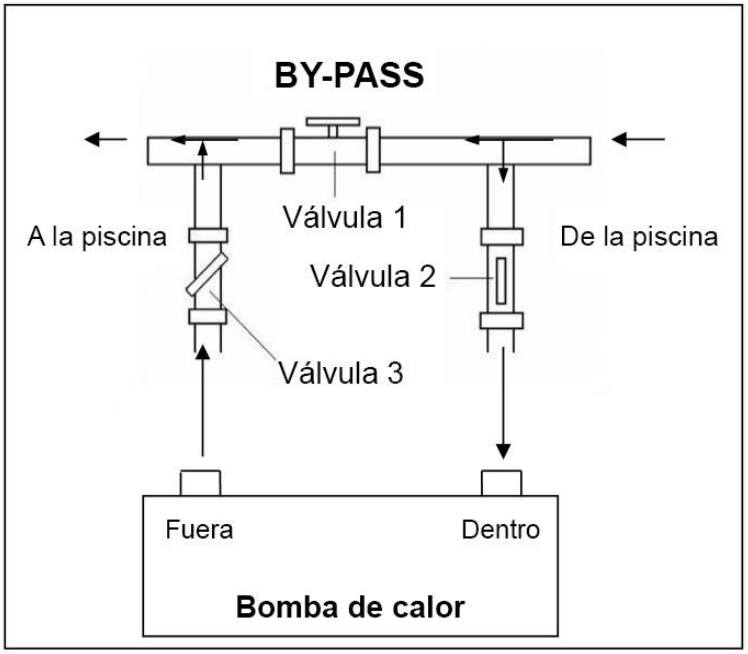

Utilice el siguiente procedimiento para ajustar el bypass:

- abrir completamente las tres válvulas
- cierre lentamente la válvula 1 hasta que la presión del agua aumente aproximadamente entre 100 y 200 g
- Cierre la válvula 3 aproximadamente hasta la mitad para ajustar la presión del gas en el sistema de refrigeración
- Si la pantalla muestra "ON" o el código de error E25, cierre la válvula 1 paso a paso, para aumentar el flujo de agua y deténgase cuando el código desaparezca.

El funcionamiento óptimo de la bomba de calor se produce cuando la presión del gas refrigerante es de 22 2 bares.
Esta presión puede leerse en el manómetro situado junto al panel de control de la bomba de calor. En estas condiciones, el flujo de agua a través de la unidad también es óptimo.
Nota: El funcionamiento sin bypass o con un ajuste inadecuado del bypass puede dar lugar a un funcionamiento no óptimo de la bomba de calor y posiblemente a daños en la bomba de calor, lo que anula la garantía.

3.7 Conexión eléctrica

Nota: Aunque la bomba de calor está aislada eléctricamente del resto del sistema de la piscina, esto sólo impide el flujo de corriente eléctrica hacia o desde el agua de la piscina. La conexión a tierra sigue siendo necesaria para la protección contra cortocircuitos en el interior de la unidad. Proporcione siempre una buena conexión a tierra.

Antes de conectar la unidad, compruebe que la tensión de alimentación coincide con la tensión de funcionamiento de la bomba de calor.
Se recomienda conectar la bomba de calor a un circuito con su propio fusible o disyuntor (tipo lento; curva D) y utilizar un cableado adecuado (véase la tabla siguiente).
Conecte los cables eléctricos al bloque de terminales marcado con ' POWER SUPPLY '.
Un segundo bloque de terminales marcado como 'BOMBA DE AGUA' se encuentra al lado del primero. La bomba del filtro (máx. 5 A / 240 V) puede conectarse aquí al segundo bloque de terminales. Esto permite que el funcionamiento de la bomba de filtro sea controlado por la bomba de calor.

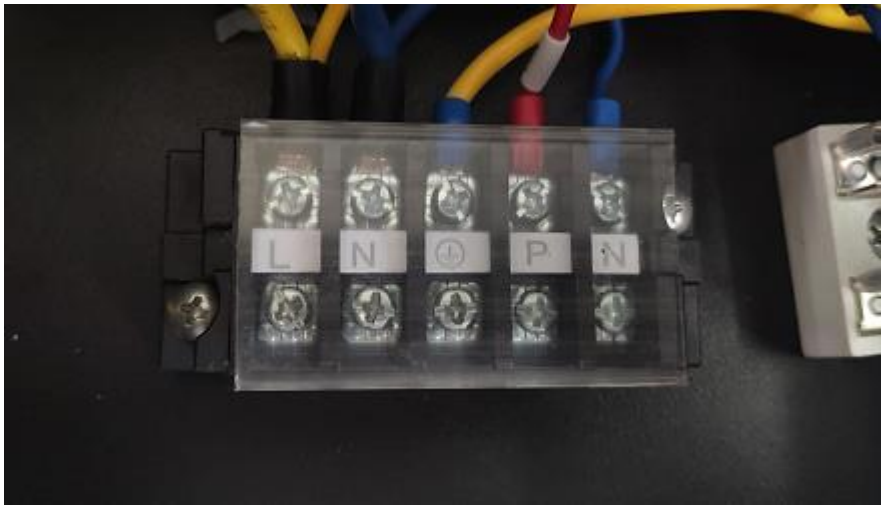

Nota: En el caso de los modelos trifásicos, el intercambio de dos fases puede hacer que los motores eléctricos funcionen en sentido inverso, lo que puede provocar daños. Por esta razón, la unidad tiene un dispositivo de protección incorporado que interrumpe el circuito si la conexión no es correcta. Si el LED rojo situado sobre este dispositivo de seguridad se enciende, **debe intercambiar las conexiones de dos de los cables de fase.**

Modelo	Voltaje (V)	Fusible o disyuntor (A)	Corriente nominal (A)	Diámetro del cable mm^2 (con una longitud máxima de 15 m)
SILENP-M-9	220–240	10	4.4	3*1.5mm2
SILENP-M-11	220–240	12	6.9	3*1.5mm2
SILENP-M-13	220–240	15	8.5	3*2.5mm2
SILENP-M-16	220–240	20	11.7	3*2.5mm2
SILENP-M-20	220–240	22	16.2	3*4mm2
SILENP-M-24	220–240	30	18.7	3*6mm2

3.8 Funcionamiento inicial

Nota: Para calentar el agua de la piscina (o bañera de hidromasaje), la bomba del filtro debe estar en funcionamiento para que el agua circule por la bomba de calor. La bomba de calor no se pondrá en marcha si el agua no circula.

Una vez realizadas y comprobadas todas las conexiones, lleve a cabo el siguiente procedimiento:

1. Encienda la bomba de filtrado. Compruebe si hay fugas y verifique que el agua fluye desde y hacia la piscina.
2. Conecte la alimentación de la bomba de calor y pulse el botón de encendido/apagado del panel de control electrónico. La unidad se pondrá en marcha una vez transcurrido el tiempo de retardo (ver más abajo).
3. Después de unos minutos, compruebe si el aire que sale de la unidad es más fresco.
4. Cuando apague la bomba del filtro, la unidad también debería apagarse automáticamente, si no es así, ajuste el interruptor de flujo.

5. Deje que la bomba de calor y la bomba de filtrado funcionen las 24 horas del día hasta que se alcance la temperatura deseada del agua. La bomba de calor dejará de funcionar en ese momento. A partir de ese momento, se reiniciará automáticamente (siempre que la bomba de filtrado esté en funcionamiento) cuando la temperatura del agua de la piscina descienda 2 grados por debajo de la temperatura establecida.

Dependiendo de la temperatura inicial del agua de la piscina y de la temperatura del aire, puede tardar varios días en calentar el agua hasta la temperatura deseada. Una buena cubierta de piscina puede reducir drásticamente el tiempo necesario.

Interruptor de flujo de agua:
Está equipado con un interruptor de caudal para evitar que la bomba de calor funcione con un caudal de agua inadecuado. Se encenderá cuando la bomba de la piscina funcione y se apagará cuando la bomba se apague. Si el nivel del agua de la piscina está más de 1 m por encima o por debajo del mando de ajuste automático de la bomba de calor, es posible que su distribuidor tenga que ajustar su puesta en marcha inicial.

Retraso de tiempo - La bomba de calor lleva incorporado un retraso de arranque de 3 minutos para proteger los circuitos y evitar un desgaste excesivo de los contactos. La unidad se reiniciará automáticamente una vez transcurrido este tiempo de retardo. Incluso una breve interrupción de la alimentación eléctrica activará este retardo y evitará que la unidad se reinicie inmediatamente. Las interrupciones de energía adicionales durante este período de retardo no afectan a la duración de 3 minutos del retardo.

3.9 Condensación

El aire que entra en la bomba de calor se enfría mucho por el funcionamiento de la bomba de calor para calentar el agua de la piscina, lo que puede causar condensación en las aletas del evaporador. La cantidad de condensación puede llegar a ser de varios litros por hora con una humedad relativa elevada. Esto se considera a veces erróneamente como una fuga de agua.

4. Accesorios

4.1 Instalación de los accesorios

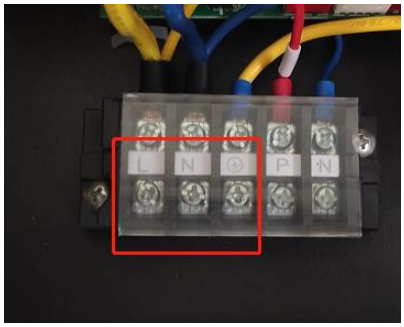	**Cableado** 1. Abra la tapa de la eléctrica. 2. Fije el cable al bloque de terminales (parte LN).
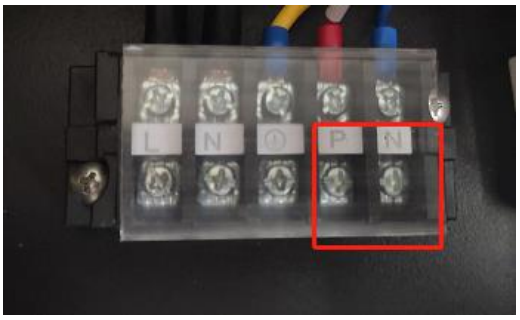	**Cableado de la bomba de agua** 1. Abra la tapa de la eléctrica. 2. Fije el cable al bloque de terminales (pieza PN)

5. Cableado eléctrico

5.1 CABLEADO DE LA BOMBA DE CALOR DE LA PISCINA CON INVERSOR DE CORRIENTE CONTINUA DIADRAMA

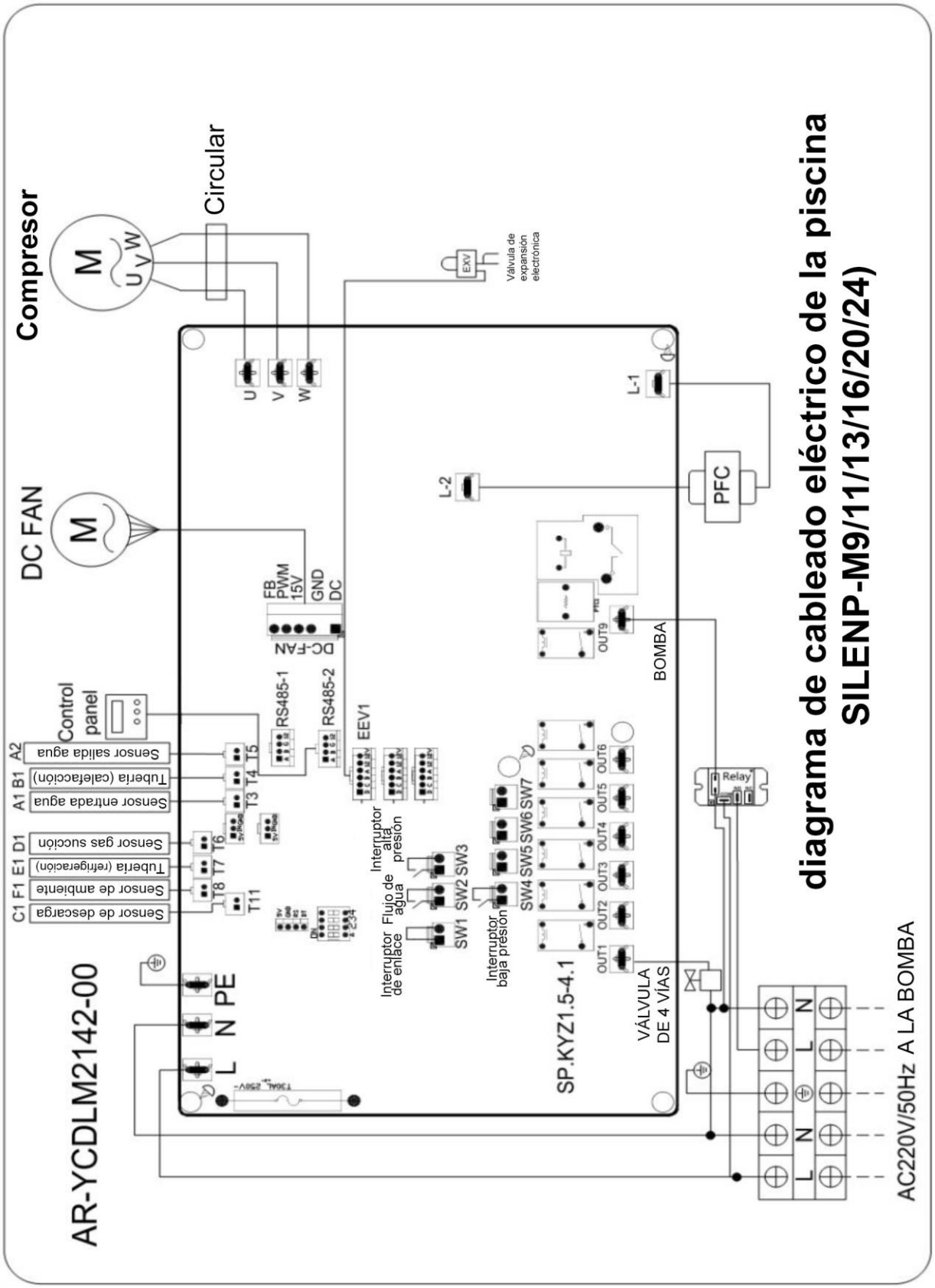

NOTA:
(1) Los diagramas de cableado eléctrico anteriores son sólo para su referencia, por favor, someta la bomba de calor al diagrama de cableado publicado.
(2) La bomba de calor para piscinas debe estar bien conectada a tierra, aunque el intercambiador de calor de la unidad está aislado eléctricamente del resto de la unidad. La conexión a tierra de la unidad sigue siendo necesaria para protegerla contra los cortocircuitos en el interior de la unidad. La conexión a tierra también es necesaria.

Desconexión: La desconexión (disyuntor, interruptor con o sin fusibles) debe estar situada a la vista de la unidad y ser fácilmente accesible desde ella, lo cual es una práctica común en las bombas de calor comerciales y residenciales. Evita que el equipo se encienda de forma remota y permite desconectar la alimentación de la unidad mientras se realiza el mantenimiento de la misma.

6. Funcionamiento del controlador de la pantalla

6.1 Pantalla del controlador con cable:

6.2 Descripción de los botones:

No	Botón	Descripción	Otros
1	⏻	Sirve para poner en marcha y parar el controlador con cable.	
2	⊞	Es para ir a las páginas de configuración de funciones.	

3	▲	Es para aumentar los valores de ajuste.	
4	▼	Es para disminuir los valores de ajuste.	
5	M	Sirve para pasar a diferentes modos.	
6	⏲	Es para cronometrar.	

6.3 Instrucción de funcionamiento:

1.1 ⏻ (tecla ON/OFF)

Cuando el controlador está apagado, el icono de modo no se muestra y no se puede cambiar de modo; pulse brevemente el botón, ⏻ y entonces el controlador se encenderá y el modo de la última operación se mostrará y parpadeará durante 3 segundos.

El comando de encendido/apagado se enviará a la placa principal con un retraso de 5 segundos para evitar que se encienda o apague por un mal funcionamiento.

1.2 ▢▢ (Tecla de modo)

En el estado de encendido, pulse brevemente la tecla de modo para cambiar el modo de refrigeración y calefacción. En el estado de apagado, el modo no puede ser cambiado. Los modos operables son decididos por la placa principal.

1.3 ▲/▼ (Tecla de ajuste de la temperatura)

En el estado de encendido en el que se muestra la temperatura del agua, pulse brevemente la tecla ▲/ ▼ para entrar directamente en la página de ajuste de la temperatura del modo actual. En este momento, la temperatura ajustada parpadea y el usuario puede aumentar o disminuir el punto de ajuste de la temperatura. Pulse de nuevo o pulse la tecla ⏻ para guardar el valor de ajuste y se saldrá de este ajuste.

1.4 ▲+▼ (Bloqueo de teclas)

El controlador bloqueará automáticamente las teclas y reducirá el brillo de la pantalla después de 60 segundos sin ninguna operación.

Pulse ▲ y ▼ al mismo tiempo durante 3 segundos para bloquear/desbloquear las teclas. Cuando el icono de bloqueo aparece en la pantalla, significa que el controlador está bloqueado.

En el estado de bloqueo, pulse ▲ y ▼ al mismo tiempo durante 3 segundos para desbloquear las teclas.

1.5 Cómo ver los parámetros de funcionamiento

1.5.1 Cómo entrar en la página de parámetros de funcionamiento

En la página en la que se muestra la temperatura del agua, pulse brevemente ⏻ para entrar en la página de parámetros de funcionamiento. En el estado en línea, seleccione primero la dirección de la unidad.

1.5.2 Cómo salir de la página de parámetros de funcionamiento

Después de introducir los parámetros de funcionamiento, pulse ▲/ o ▼ para desplazarse y visualizar los distintos parámetros de funcionamiento. Si se pulsa ⏻ la tecla o se deja pasar 1 minuto sin pulsar la tecla, se saldrá automáticamente de esta página.

1.6 Cómo configurar los parámetros

1.6.1 Cómo entrar en la página de configuración de parámetros

En la página en la que se muestra la temperatura del agua, pulse ⊞ durante 3 segundos, el área de visualización de la temperatura muestra el número del parámetro y parpadea, y el área de temporización muestra el contenido del parámetro. En el estado en línea, seleccione primero la dirección de la unidad.

1.6.2 Cómo ajustar el parámetro

Después de introducir los parámetros de ajuste, el número de serie del parámetro parpadea, y pulse ▲ o ▼ para desplazarse y mostrar los distintos parámetros de ajuste o pulse ⊞ para mostrar de forma intermitente el contenido del parámetro. A continuación, pulse ▲ o ▼ para ajustar el valor actual. A continuación, pulse ⊞ para guardar el ajuste actual y volver al estado de visualización del número parpadeante.

1.6.3 Cómo salir de la página de configuración de parámetros

Esta página de configuración saldrá automáticamente si se pulsa ⏻ o no se pulsa ninguna tecla durante 1 minuto.

1.7 Fallos

Cuando haya un fallo en la unidad, parpadeará y se mostrará en el área de tiempo, y el código de fallo y el número de unidad defectuosa correspondiente se mostrarán cíclicamente. Cuando se elimine el fallo, se reanudará la visualización normal.

1.8 Ajuste del reloj

1.8.1 Cómo entrar en la página de ajuste del reloj

Pulse y la hora del área del reloj parpadeará, indicando que ha entrado en el estado de ajuste del reloj.

1.8.2 Cómo salir de la página de ajuste del reloj

Después de entrar en la página de ajuste del reloj, la hora parpadea y pulse / para ajustar la hora; pulse y el minuto parpadea y luego pulse / para ajustar el minuto; y pulse de nuevo o 60 segundos de no operar la tecla este ajuste saldrá automáticamente.

1.9 Calendario

1.9.1 Cómo entrar en la página de cronometraje

1) Pulse y durante 3 segundos y aparecerá el icono "ON" en la pantalla, y el área de visualización de la hora parpadea, lo que significa que entra en la página de ajuste de la temporización 1 ON. En este momento, la hora es digital intermitente y pulse / para ajustar la hora. A continuación, pulse para confirmar este ajuste y cambie al ajuste de los minutos con el número parpadeando en el minuto, y luego pulse / para ajustar el minuto, y de nuevo pulse para confirmar este ajuste.

Nota: la pulsación de la tecla hará que este ajuste salga y no se guarde. O la pulsación de la tecla durante 3 segundos hará que el ajuste actual sea ineficaz.

2) Una vez que se haya completado la activación de la temporización 1, entrará automáticamente en el estado de ajuste de la temporización 1 OFF, y se mostrará el icono "OFF" y el digital parpadeará en la hora. Pulse para ajustar la hora y luego pulse para confirmar este ajuste y cambiar al ajuste de los minutos. El número de los minutos parpadeará. A continuación, pulse / para ajustar los minutos y, a continuación, pulse para confirmar este ajuste. Nota: la pulsación de la tecla hará que este ajuste salga y no se guarde. O la pulsación de la tecla durante 3 segundos hará que el ajuste actual sea ineficaz.

3) Pulse ⏻ y ▼ para entrar en el estado de ajuste de la temporización 2. Su ajuste es el mismo que el de la temporización 1.

1.9.2 Cómo salir de la página de cronometraje

En la página de ajuste de la temporización, se saldrá automáticamente al pulsar ⏻ la tecla o si no se pulsa ninguna tecla durante 20 segundos.

1.9.3 Cómo cancelar el ajuste del tiempo

Al entrar en el estado de ajuste del tiempo correspondiente, pulse ⏻ durante 3 segundos para cancelar este ajuste.

1.10 Otros

1.10.1 Descongelación manual

En la página en la que se muestra la temperatura del agua, pulse Ⓜ y durante 3 segundos al mismo tiempo después de encenderlo para entrar en la función de desescarche manual. La placa de control principal determinará si se entra en la función de desescarche manual según las condiciones.

1.10.2 Parámetros de nivel 2

1) En la página de ajuste de parámetros, pulse para entrar en la página de parámetros de nivel 2 con la indicación "P";

2) Pulse , luego pulse ▲/▼ para ajustar el valor, y luego pulse la Tecla para pasar al siguiente estado de introducción de la contraseña. Del mismo modo, después de introducir el cuarto dígito, pulse de nuevo la tecla set para juzgar si la contraseña es correcta. Si la contraseña es correcta, entrará en la página de ajuste de parámetros de nivel 2 con éxito, y si la contraseña es incorrecta, no podrá entrar en la página de ajuste de parámetros de nivel 2.

6.4 Formulario de consulta

No.	Descripción	Rango de visualización	Unidad
C1	Frecuencia del compresor #1	0～120	Hz
C3	Temperatura agua entrada	-99～999	℃
C4	Temp. serpentín evaporador	-99～999	℃
C5	Temperatura de escape	-99～999	℃
C6	Temp. del gas de succión	-99～999	℃
C7	Temperatura del serpentín de refrigeración	-99～999	℃
C8	Temperatura ambiente	-99～999	℃
C9	Reserva 1 temperatura	-99～999	℃

C10	Reservado 2 temperatura	-99 ~ 999	℃
C11	Temperatura del agua de salida	-99 ~ 999	℃
C16	Temp. del tanque de agua	-99 ~ 999	℃
C17	Grado apertura principal EEV 1	0 ~ 999	P
C21	Valor de alta presión	0 ~ 10.0	MPa
C22	Valor de baja presión	0 ~ 10.0	MPa
C23	Temperatura de saturación de alta presión	-99 ~ 999	℃
C24	Temperatura de saturación de baja presión	-99 ~ 999	℃
C25	Conductor 1-voltaje CA	0 ~ 999	V
C26	Controlador 1-corriente CA	0 ~ 99.9	A
C27	Tensión bus CC controlador 1	0 ~ 999	V
C28	Corriente de fase del controlador 1-compresor	0 ~ 99.9	A
C29	Controlador 1-Temperatura del módulo IPM	-99 ~ 999	℃
C30	Driver 1-ventilador DC 1 velocidad	0 ~ 999	rpm
C31	Controlador 1-ventilador DC 2 velocidades	0 ~ 999	rpm
C39	Consulta de usuario reservada 1	0 ~ 999	/
C40	Consulta de usuario reservada 2	0 ~ 999	/
C41	Consulta de usuario reservada 3	0 ~ 999	/
C42	Consulta de usuario reservada 4	0 ~ 999	/
C43	Consulta de usuario reservada 5	0 ~ 999	/

6.5 Tabla de parámetros: (El rango de ajuste de F1 es 20 ~ F10. El rango de ajuste de F2 es F11 ~ 30. El rango de ajuste de F3 es 20 ~ F10).

Código	Descripción	Rango de ajuste	Unidad	Por defecto
F1	Temperatura en modo calefacción	20~50	°C	30
F2	Temperatura del modo de refrigeración	5~30	°C	30
F3	Temperatura del modo de agua caliente	20~55	°C	55
F4	Temperatura del modo automático	10~60	°C	30
F5	Interruptor vinculado activado	0~2	/	2
F6	Diferencia de temperatura en modo calefacción	0~10	°C	2
F7	Diferencia de temperatura del modo refrigeración	0~10	°C	2
F8	Diferencia de temperatura en el modo de agua caliente	0~10	°C	5
F9	Diferencia de temperatura del modo automático	0~10	°C	3
F10	Límite superior de temperatura en modo calefacción	20~80	°C	40
F11	Límite de temperatura superior del modo refrigeración	5~30	°C	10
F12	Límite de temperatura superior del modo de agua caliente	20~80	°C	40
F13	Límite de temperatura superior del modo de emergencia	1~6	°C	4

F14	Ciclo rápido de arranque/parada	10~90	second	30
F15	Ciclo normal de arranque/parada	10~250	second	60
F16	Bit0: Detección trifásica activada (0: Off; 1: On); Bit 1: Modo de válvula de 4 vías (0: activada para refrigeración: 1 activada para calefacción); Bit 2: Protección contra congelación activada; véase la tabla adjunta para más detalles.	0~7	/	0
F17	Tipo de ventilador (0: ventilador simple CA; 1: ventilador doble CA; 2: ventilador triple CA (reservado); 3: ventilador simple CC; 4: ventilador doble CC; 5: ventilador simple CC de alto voltaje; 6: ventilador doble CC de alto voltaje)	0~6	/	3
F18	Selección de modelo (1: calefacción y refrigeración; 2: agua caliente + calefacción y refrigeración (reservado); 3: automático + calefacción y refrigeración; 4: agua caliente; 5: calefacción; 6: refrigeración	1~6	/	3
F19	Bit0: actualización de parámetros de la unidad esclava (0: uso público; 1: todos); Bit 1 (desescarche de unidades online (0: No, 1: Sí); Bit: actualización de parámetros habilitada de la unidad esclava (0: Sí, 1: No). Véase la tabla adjunta para más detalles.	0~7	/	0
F20	Modo de funcionamiento de la bomba de agua (0: mantenimiento en marcha a temperatura constante; 2 parada de dos minutos a temperatura constante; 3: funcionamiento a intervalos a temperatura constante; mantenimiento en marcha con la misma unidad principal a temperatura constante; 4: parada de dos minutos con la misma unidad principal a temperatura constante; 5: funcionamiento a intervalos con la misma unidad principal a temperatura constante	0~5	/	0
F21	Intervalo de funcionamiento de la bomba de agua	0~120	Minuto	5
F22	Temperatura ambiente para el arranque del calentador eléctrico	‘-50~30	°C	−20
F23	Compensación de la temperatura	’-10~10	°C	0
F24	Dirección de monitorización remota (dirección de comunicación para la monitorización remota por PC)	0~255	/	0
F25	Frecuencia máxima de funcionamiento del compresor (invariable con los cambios del ajuste DIP del modelo)	0~120	Hz	85
F26	Tipo de compresor (frecuencia variable) / umbral de protección contra sobrecorriente (frecuencia fija) (invariable con los cambios del ajuste DIP del modelo)	0~999	/	34
F29	Apertura manual de la válvula primaria 1	0~500	P	0
F30	Apertura manual de la válvula primaria 2	0~500	P	0
F33	Frecuencia manual del compresor (no disponible para la frecuencia fija)	0~120	Hz	0

F34	Frecuencia manual del compresor (no disponible para la frecuencia fija)	0~120	Hz	0
F35	Velocidad manual del ventilador de CC 2 (*10) (no disponible para la frecuencia fija)	0~200	/	0
F36	Velocidad manual del ventilador DC 1 (*10) (no disponible para la frecuencia fija)	0~200	/	0
F40	Temperatura de la bobina permitida para el desescarche	-30~15	°C	-3
F41	Temperatura de la batería al finalizar el desescarche	-30~40	°C	15
F42	Temperatura ambiente permitida para el desescarche	-30~30	°C	10
F43	Diferencia de la temperatura ambiente para iniciar el desescarche y el punto de ajuste de la temperatura de la bobina	0~20	°C	10
F44	Diferencia de temperatura de las bobinas para el desescarche	0~40	°C	10
F45	Ciclo de funcionamiento del compresor al iniciar el desescarche	1~240	Minuto	40
F46	Duración del desescarche (0 indica que se cancela el desescarche)	0~99	Minuto	8
F47	Duración del goteo después del desescarche	0~600	segundo	60
F48	Frecuencia del compresor al iniciar el desescarche	0~50	Hz	30
F50	Modo de regulación de la válvula primaria: 1 control automático; 2 baja presión; 3: grado de recalentamiento de descarga; 4: grado de recalentamiento de vapor de retorno; 5: grado de recalentamiento de vapor de retorno indicado en la ficha técnica (reservado)	1~5	/	4
F51	Ciclo de regulación de la válvula primaria	10~120	segundo	60
F55	Grado de recalentamiento objetivo de la válvula primaria para calefacción	-10~10	°C	3
F56	Grado de recalentamiento objetivo de la válvula primaria para refrigeración	-10~15	°C	0
F57	Apertura mínima de la válvula primaria para refrigeración	0~480	P	100
F58	Apertura mínima de la válvula primaria para calefacción	0~480	P	100

6.6 Tabla de códigos de error:

Código	Razón	Acción
E01	Protección de la comunicación del control de los cables	Protección contra la desconexión
E02	Protección de la comunicación del conductor	Protección de apagado
E03	Protección de la corriente alterna	Protección de apagado
E04	Protección de la tensión de CA	Protección de apagado
E05	Protección de la tensión continua	Protección de apagado
E06	Protección de corriente de fase	Protección de apagado
E07	Protección contra sobrecalentamiento de IPM	Protección de apagado

E08	Protección de la corriente continua	Protección de apagado
E09	Protección de la temperatura de los gases de escape demasiado alta	Protección de apagado
E10	Protección ambiental exterior (fallo de funcionamiento del límite de temperatura ambiental)	Protección de apagado
E11	Protección de alta presión	Protección de apagado
E12	Protección de baja presión	Protección de apagado
E14	Protección de temperatura del agua de salida de refrigeración demasiado baja	Protección de apagado
E15	Protección por temperatura demasiado alta del serpentín de refrigeración	Protección de apagado
E16	Protección de la temperatura del agua de salida de la calefacción demasiado alta	Protección de apagado
E17	Error de flujo de agua	Protección de apagado, Recomenzar en un minuto, Bloqueado en 3 tres veces.
E18	Error de la válvula de alta presión	Protección de apagado
E19	Error de la válvula de baja presión	Protección de apagado
E20	Fallo de fase	Protección de apagado
E21	Secuencia de fases A fallo de fase errónea	Protección de apagado
E22	Protección de la diferencia de temperatura del agua de entrada y de salida demasiado alta	Protección de apagado
E23	Protección de temperatura ambiente de calefacción demasiado baja	Protección de apagado
E24	Protección de temperatura ambiente de refrigeración demasiado baja	Protección de apagado
E25	Protección de la temperatura de la bobina de refrigeración demasiado baja	Protección de apagado
E26	Fallo del ventilador de CC (no hay información sobre la velocidad)	Protección de apagado
E27	Secuencia de fases B fallo de fase erróneo	Protección de apagado
E28	Secuencia de fases C fallo de fase errónea	Protección de apagado
E29	Error de lectura de la eeprom	Restablece el funcionamiento normal por defecto
E30	El periodo de prueba ha expirado	Protección de apagado, puede evitar la congelación
E31	Error de la contraseña de encendido	Protección de apagado, puede evitar la congelación
E37	Protección IPM (permanente)	Protección de apagado
E38	Protección del conductor	Protección de apagado
E49	Sensor de agua de entrada	Utilizar el flujo de agua en lugar del juicio lógico
E50	Fallo del sensor del evaporador	Cancelar el juicio lógico correspondiente
E51	Fallo del sensor de gases de escape	Protección de apagado

E52	Fallo del sensor de gas de entrada	Cancelar el juicio lógico correspondiente
E53	Fallo del sensor del serpentín del ventilador de refrigeración	Utilizar el flujo de agua en lugar del juicio lógico
E54	Fallo del sensor de temperatura ambiente	Cancelar el juicio lógico correspondiente
E57	Fallo del sensor de agua de salida	Cancelar la sentencia lógica correspondiente
D17	Protección de sobrecorriente del driver 1 IPM	Apagado del sistema 1
D18	Fallo del variador 1 del compresor (fallos del variador distintos del IPM)	Apagado del sistema 1
D19	Sobrecorriente del compresor del accionamiento 1	Apagado del sistema 1
D22	Protección contra sobrecalentamiento de la temperatura del conductor 1IPM	Apagado del sistema 1
D23	Fallo del driver 1PFC	Apagado del sistema 1
D24	Sobretensión del bus de CC del conductor 1	Apagado del sistema 1
D25	Baja tensión del bus de CC del conductor 1	Apagado del sistema 1
D26	Conductor 1 Tensión de entrada de CA por encima o por debajo de la tensión	Apagado del sistema 1
D27	Desconexión por sobrecorriente de la entrada de CA del conductor 1	Apagado del sistema 1
D33	Conductor 1 Protección de temperatura IPM	Apagado del sistema 1
D34	Fallo del ventilador de CC del conductor 1	Apagado del sistema 1
D35	Fallo del ventilador de CC del controlador 1 2	Apagado del sistema 1
D36	Protección de sobretensión de 15V de la salida del transformador del conductor 1	Apagado del sistema 1

7. Mantenimiento

(1) Debe revisar el sistema de suministro de agua con regularidad para evitar la entrada de aire en el sistema y la aparición de un bajo caudal de agua, ya que reduciría el rendimiento y la fiabilidad de la bomba de calor.
(2) Limpie las piscinas y el sistema de filtración regularmente para evitar que la unidad se dañe como resultado de un filtro sucio u obstruido.
(3) Debe descargar el agua del fondo de la bomba de agua si la bomba de calor va a estar parada durante mucho tiempo (especialmente durante la temporada de invierno).
(4) En cualquier otro momento, debe comprobar si la unidad tiene suficiente agua antes de que empiece a funcionar de nuevo.
(5) Después de acondicionar la unidad para la temporada de invierno, es preferible cubrir la bomba de calor con la cubierta especial para bombas de calor de invierno.
(6) Cuando la unidad está en funcionamiento, siempre hay una pequeña descarga de agua debajo de la unidad.

Especificación de la función del controlador WIFI

Paso 1. Descargue la APP

Busque y descargue "Smart Life" en los principales mercados de aplicaciones o escanee el siguiente código QR para descargar la aplicación.

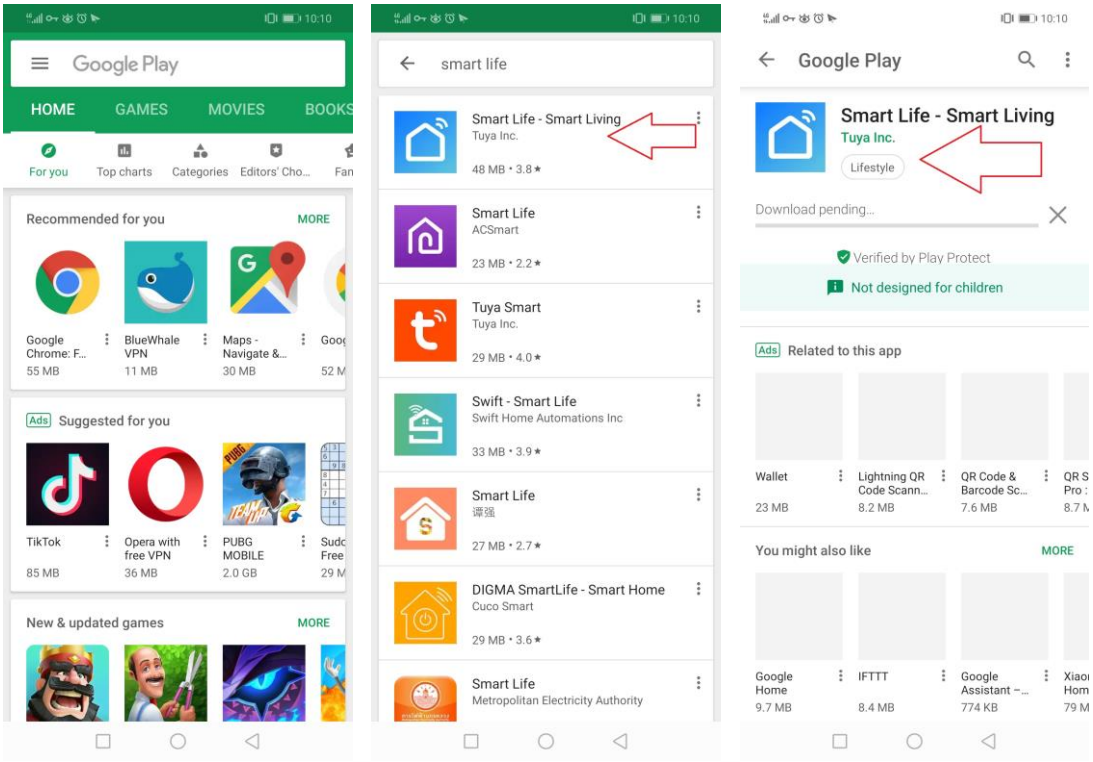

Paso 2. Registro/Inicio de sesión

Registro

Si no tiene una cuenta en la aplicación, puede optar por registrarse o iniciar sesión mediante un código de autorización; el proceso de registro se describe a continuación.

Haga clic en "Registrarse" y en "Aceptar" para pasar a la página de registro.

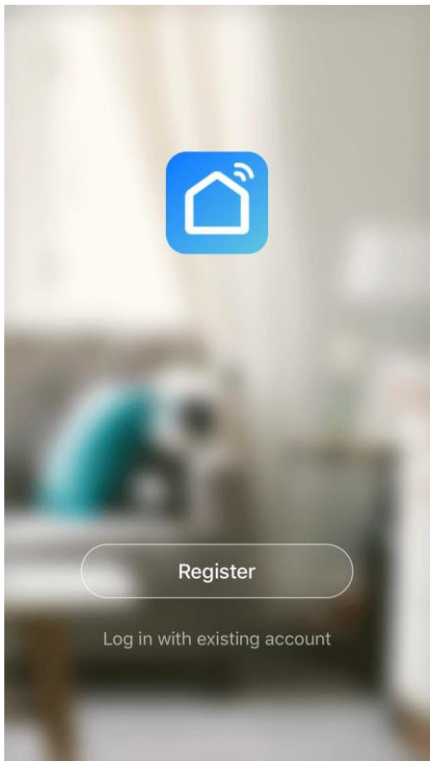

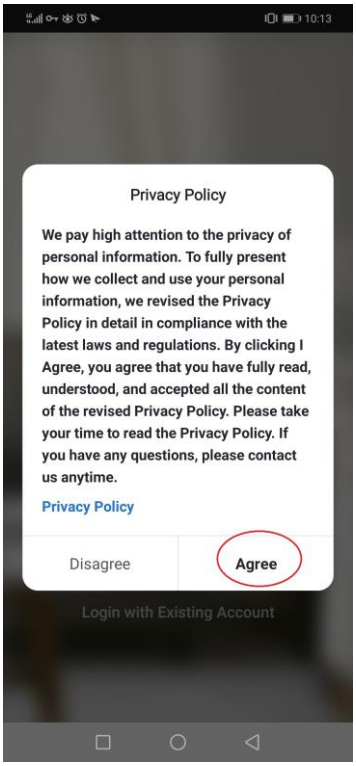

El sistema identificará automáticamente el país/región en el que se encuentra, o puede elegir seleccionar manualmente un país/región, introducir su número de teléfono móvil o su correo electrónico y hacer clic en "obtener el código de autenticación" como se muestra a continuación. Introduzca el código de autenticación que ha recibido, luego introduzca la contraseña y haga clic en "Completado" para completar el registro.

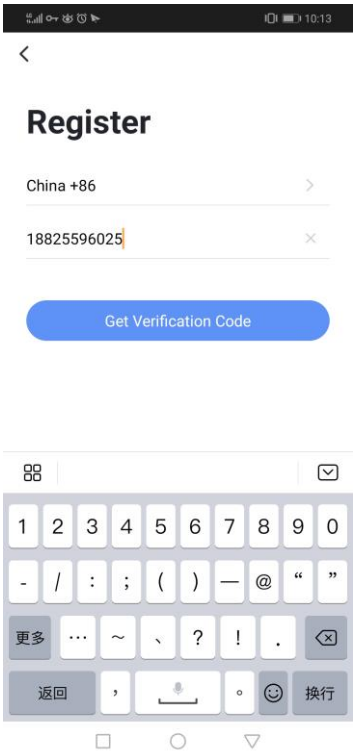

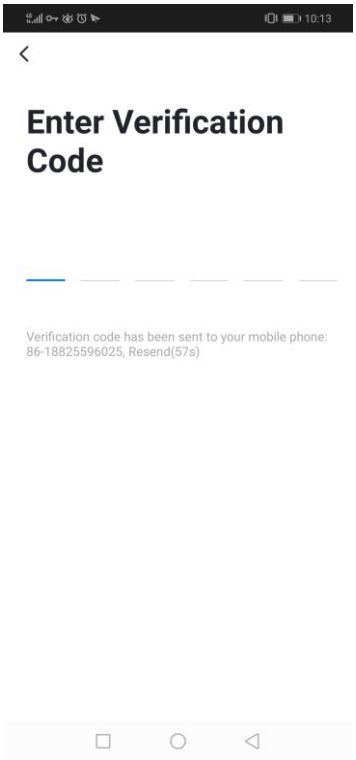

Iniciar sesión

Si ya tiene una cuenta en la aplicación, haga clic en "Iniciar sesión con la cuenta existente" para pasar a la página de inicio de sesión.

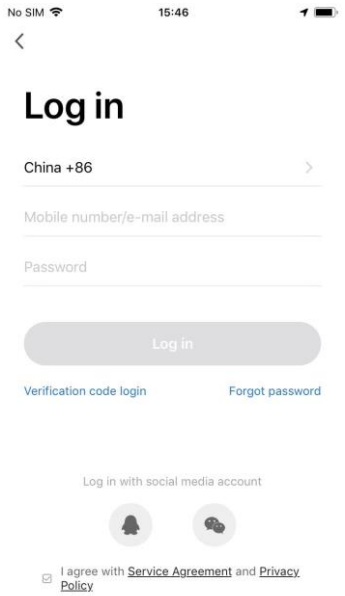

Funcionamiento del modo por defecto

Paso 1 Abra el controlador de la bomba de calor, pulse y mantenga pulsado el botón “ ” “ ” al mismo tiempo durante 3 segundos para entrar en el "modo AP" para conectar el wifi, la interfaz del controlador de alambre muestra "AF";

1.1 El controlador de cable muestra la tabla de estado de la red de distribución como sigue:

1、 AF：Entra en el modo de configuración de la red AP.
2、 nC：WIFI está configurado, pero no está conectado al router；
3、 Cr：WIFI está configurado y conectado al router；
4、 CC：Conectado al router y conectado a la nube。
5.11.2. Visualización del estado de Wifi

El icono de la esquina superior derecha del controlador de cables indica el estado actual de la función wifi, donde:

1） No se muestra: indica que el controlador de cable no ha sido equipado con una red, y la función wifi no está habilitada por defecto；
2） Parpadeo lento: indica que la red ha sido configurada y está intentando conectarse al wifi；
3） Encendido fijo: indica que el wifi se ha conectado y se ha conectado con éxito a Internet.

1.2 Encienda la función de wifi móvil y conecte el hotspot wifi. El hotspot wifi debe ser capaz de conectarse a Internet, como se muestra en la siguiente figura, el Hotspot Wifi "123456789"

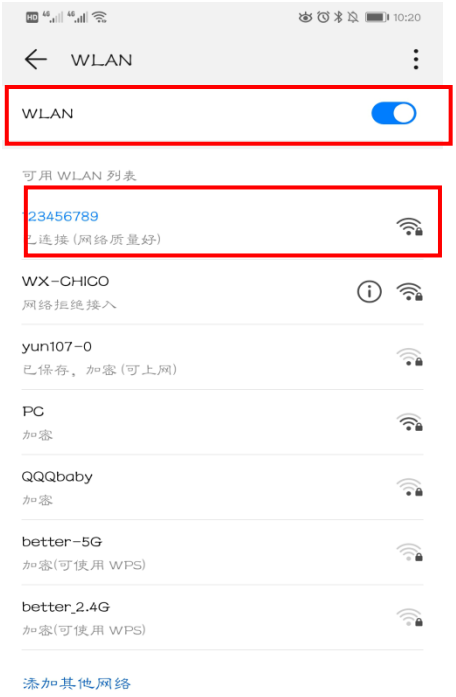

1.3 Abra la aplicación "Smart life", inicie sesión en la interfaz principal, haga clic “ ”en la esquina superior derecha o en "Añadir dispositivo" en la interfaz para entrar en la selección del tipo de dispositivo, seleccione "Bomba de calor inteligente (Wi-Fi)" en "Electrodomésticos grandes" para entrar en la interfaz de añadir dispositivo.

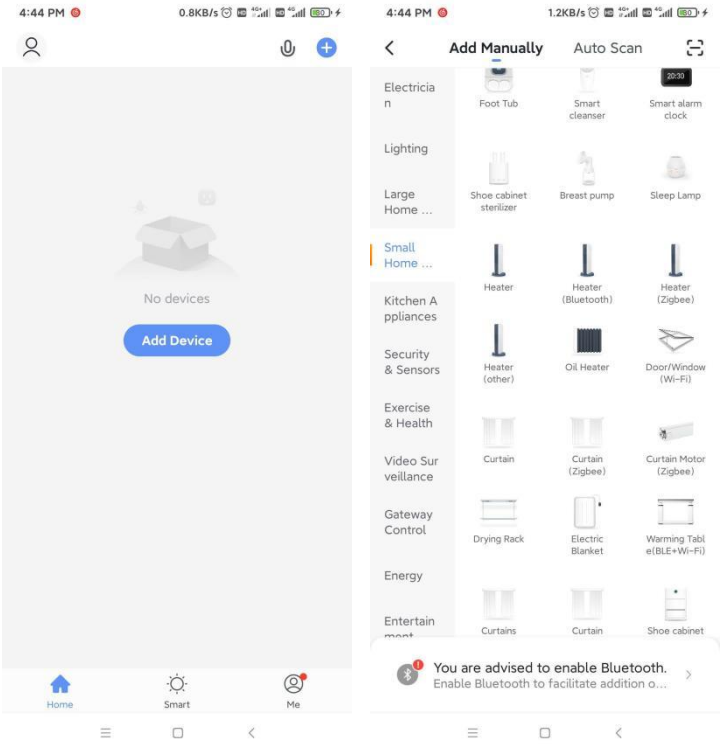

1.4 Entre en la interfaz de conexión Wifi, introduzca la contraseña Wifi (debe coincidir con la WIFI conectada al teléfono móvil), haga clic en "siguiente" y aparezca "Conecte su teléfono móvil al punto de acceso del dispositivo", haga clic en "ir a conectar".

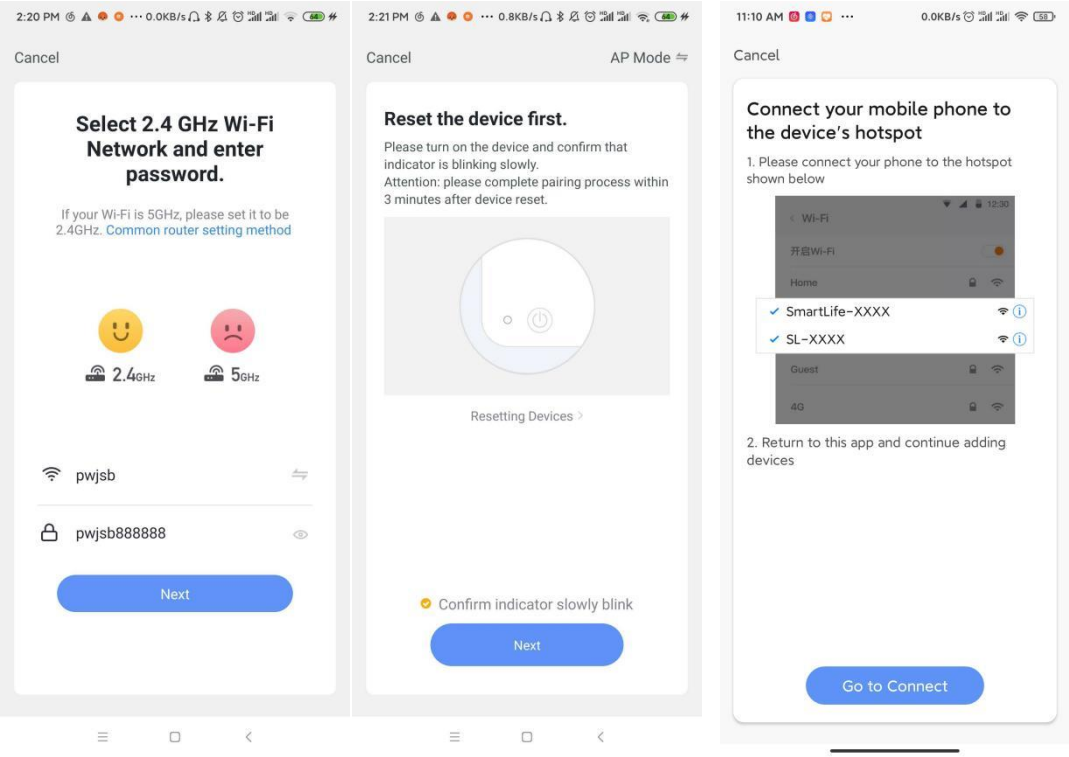

1.5 Entre en la interfaz de conexión Wifi, Encuentre y conecte el Wifi Hotspot deseado, Por ejemplo, como pic 1 "Smartlife_E4A1,", Haga clic para la conexión, APP entrará automáticamente en el estado de conexión del dispositivo;

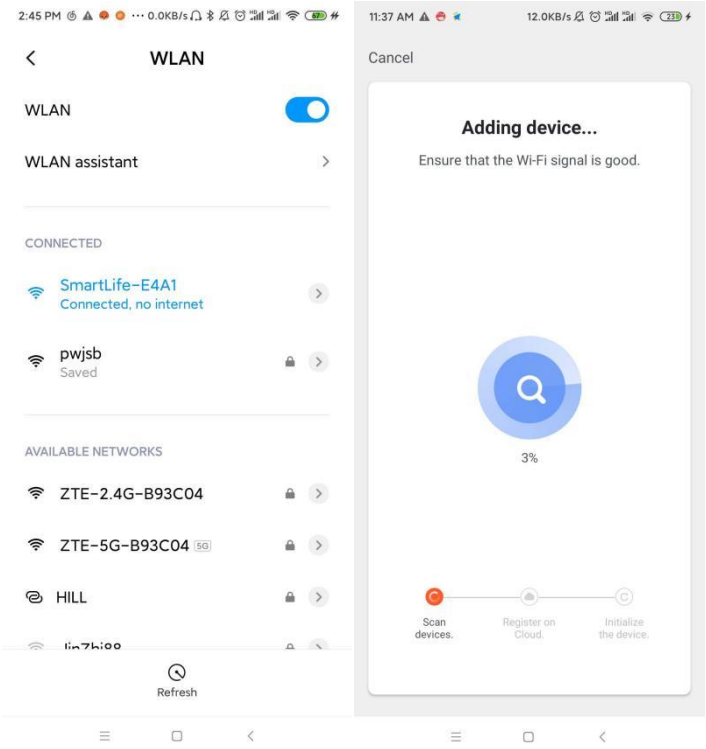

Nota: Si la conexión falla, vuelva a entrar en el modo de configuración de red compatible (modo de compatibilidad) manualmente y vuelva a conectarse según los pasos anteriores;

1.6 Cuando el "dispositivo encontrado", el "dispositivo registrado en la nube inteligente" y la "inicialización del dispositivo" se han completado, la conexión es exitosa y el sistema indica "añadido con éxito", la distribución de la red es exitosa. En esta interfaz, el nombre del dispositivo es editable después de hacer clic en el botón, Editar nombre del dispositivo, y luego haga clic en "Done" para entrar directamente en la interfaz principal de operación del dispositivo.

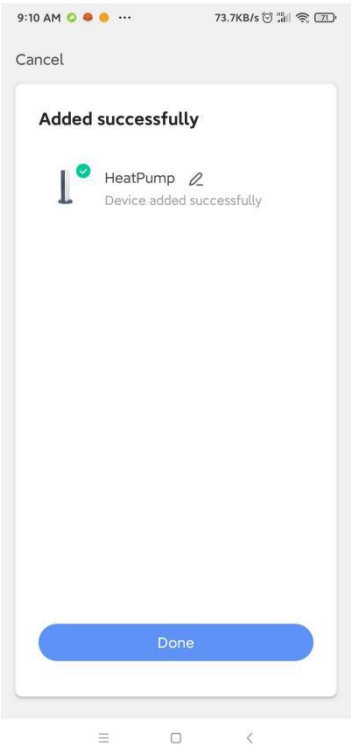

Paso 3. Introducción al funcionamiento de la aplicación

1. Después de que el dispositivo se vincula con éxito para entrar en la página de operación, (el nombre del dispositivo es editable)
2. Haga clic en "bomba de calor para piscinas" en la APP Smart life, para iniciar la interfaz de funcionamiento.
3. Modificación del nombre del dispositivo

Haga clic en “ ” en la siguiente imagen para cambiar el nombre del dispositivo.

Nota: Si la conexión falla, vuelva a entrar en el modo de configuración de red compatible (modo de compatibilidad) manualmente y vuelva a conectarse según los pasos anteriores;

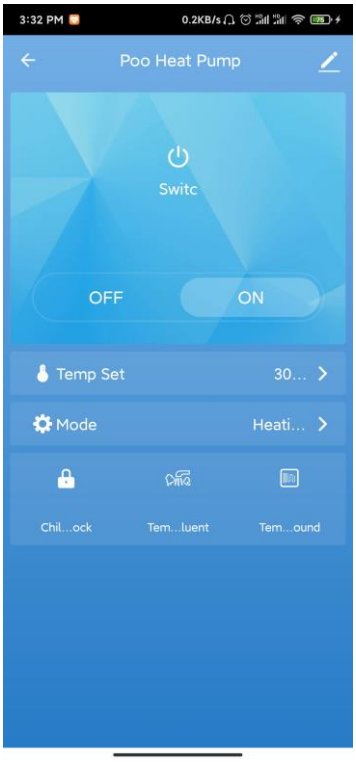

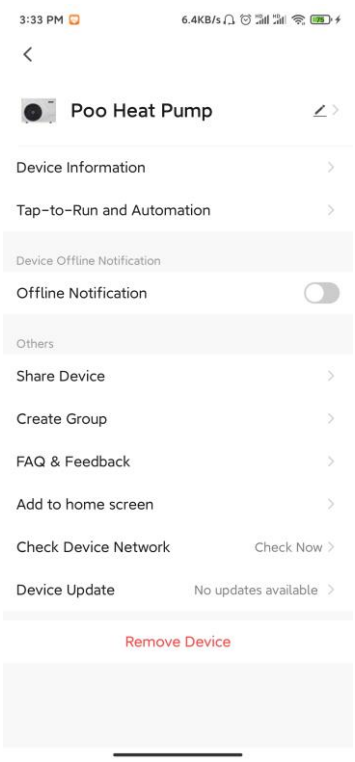

4. Compartir dispositivos

4.1. Comparta el dispositivo vinculado, el compartidor opera en el siguiente orden,

4.2. Después de compartir con éxito, la lista mostrará la persona compartida,

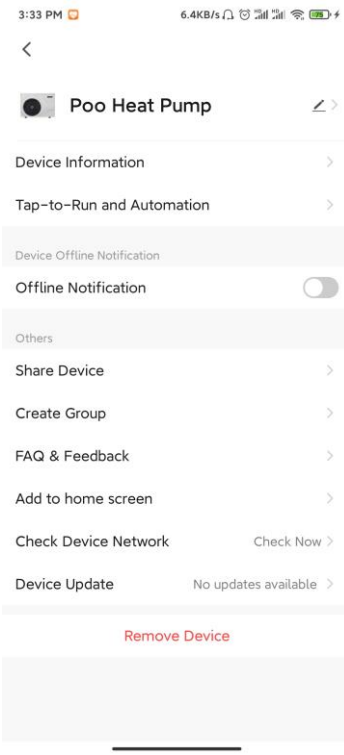

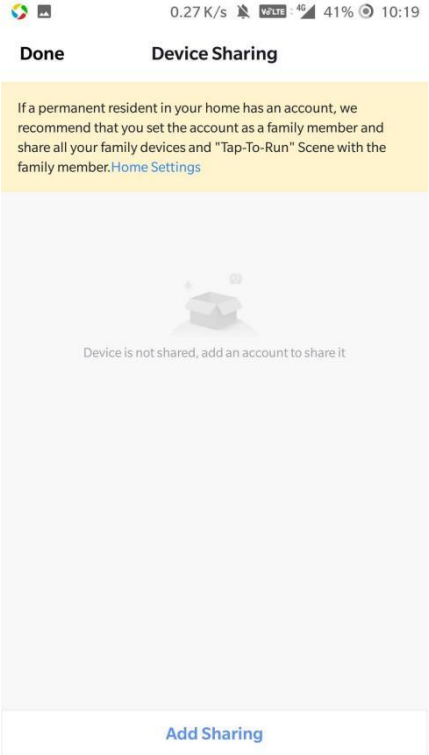

Introduzca la cuenta de la persona compartida y haga clic en "Finalizar". La lista de éxitos compartidos muestra la cuenta de la persona compartida añadida.

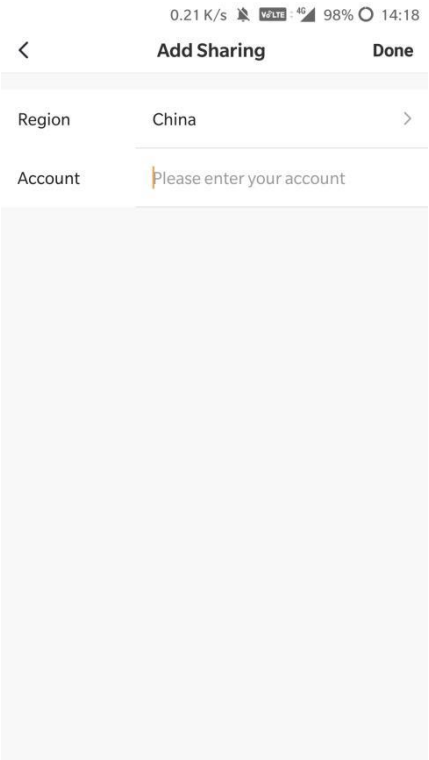

Se muestra el dispositivo compartido recibido. Haga clic en para manejar el dispositivo de control.

5. Configuración del modo
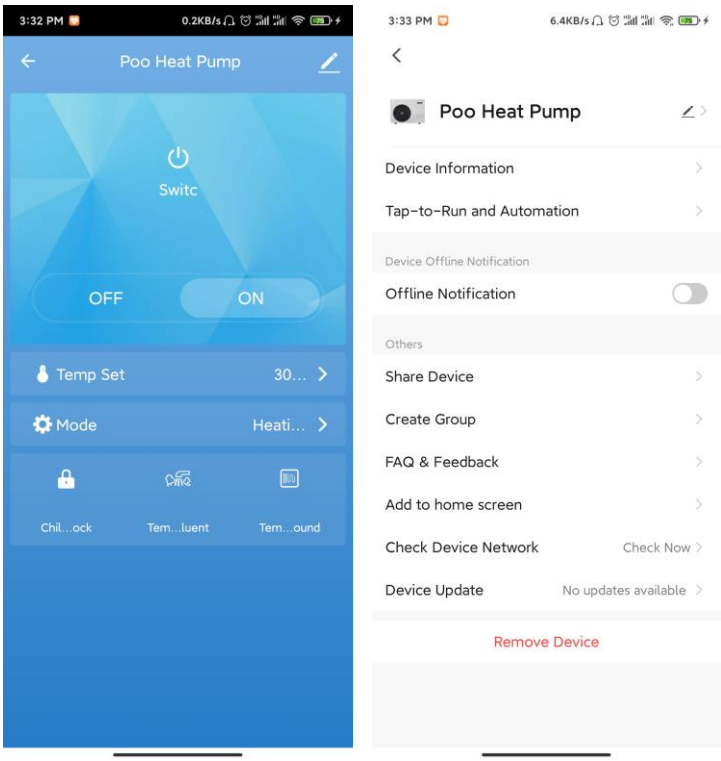
En la interfaz principal, haga clic en la interfaz de selección de modo, como se muestra a continuación, simplemente haga clic en el modo que desea seleccionar;